적용규격 SPECIFICATION APPLIED	

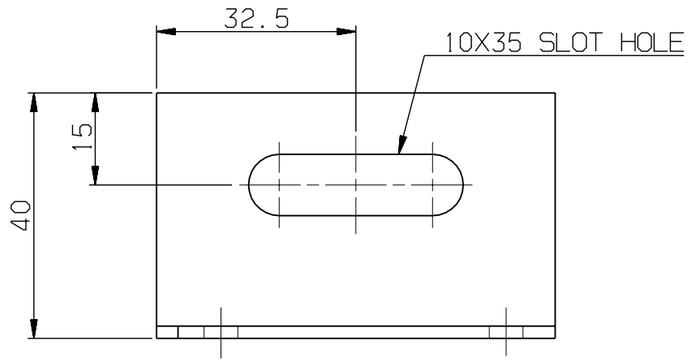

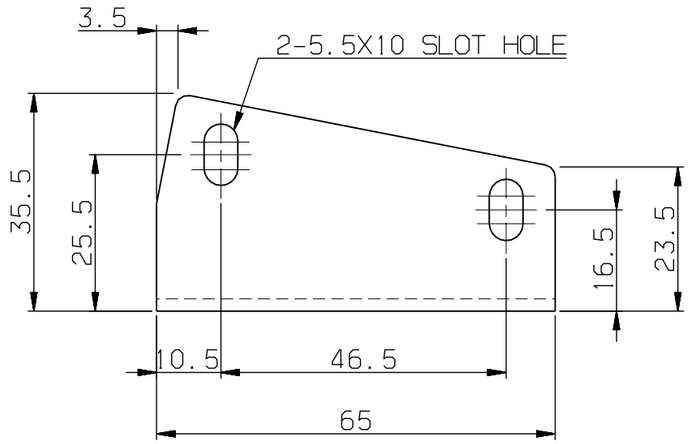

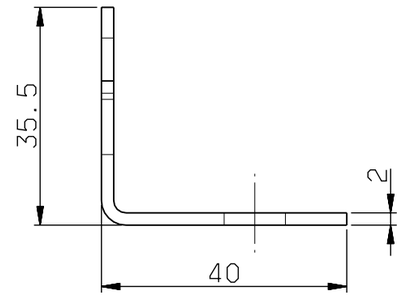

두께 THICKNESS			
	~ 40	2	4
	~ 30	2	3
	~ 10	1	1.5
	< 3	0.5	1
길이 LENGTH	~3150	-	7
	~1600	4	5
	~ 800	3	4
	~ 400	2	3
	~ 200	1.5	2
	~ 100	1	1.5
등급 GRADE		A	B

주철·주강품 CASTING (±)			
~ 20M	8	14	24
~ 15M	7	12	21
~ 12M	6	10	18
~ 8M	5	8	14
~ 4M	4	6	11
~ 2M	3	4	8
~ 1M	2	3	6
~ 315	1	2	4
~ 120	1	2	3
~ 30	1	1	1
등급 GRADE	A	B	C

용접 구조물 WELDING (±)			
~ 20M	-	6.0	8.0
~ 15M	-	5.0	7.0
~ 12M	-	4.0	6.0
~ 8M	-	3.0	5.0
~ 4M	0.8	2.0	4.0
~ 2M	0.5	1.2	3.0
~ 1M	0.3	0.8	2.0
~ 315	0.2	0.5	1.2
~ 120	0.15	0.3	0.8
~ 30	0.1	0.2	0.5
3~6	0.05	0.1	0.2
등급 GRADE	A	B	C

기계 기공품 MACHINING (±)

품번 NO.	부품 번호 PART NO.	품명 DESCRIPTION	재질 MATERIAL	수량 Q'TY	중량 W.T	비고 REMARKS
승인 APP	H.G.RYU 2008.10.15	재질 MAT'L SUS304	명칭 TITLE	BRACKET		
검도 CHK	H.S.KIM 2008.10.15	총중량 G.W				
설계 DGN	Y.D.KIM 2008.10.10	일반공차 MC B / WD B / CT B	도면 번호 DRG. NO	MS RFP55031AN0	Ver. 00 / Rev. --	3D5101
제도 DRG	S.H.SONG 2008.10.10	SIZE A3	SCALE 1/1	매수 SHEET 1 of 1		RFP-

규정치않은 일반공차표 GENERAL TOLERANCE	기호 MARK	일자 DATE	변경 내역 DETAIL OF REVISION(E.C ZONE)	설변번호 E.C NO.	설계 DGN	검도 CHK	승인 APP

참고번호 REF. NO. FPP12272

HYUNDAI Rotem 현대로템주식회사

본 도면은 당사 재산으로서 허가없이 무단복사/배포 금지됨. PROPERTY OF ISSUING ENTITY. CANNOT BE DISTRIBUTED OR REPRODUCED WITHOUT AUTHORIZATION.

정리번호 CATIA